PLAN DE MONTAGE

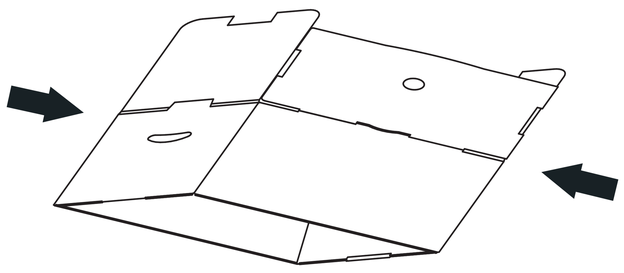

Exercer une pression
sur les côtés de la
caisse pour
mise en forme

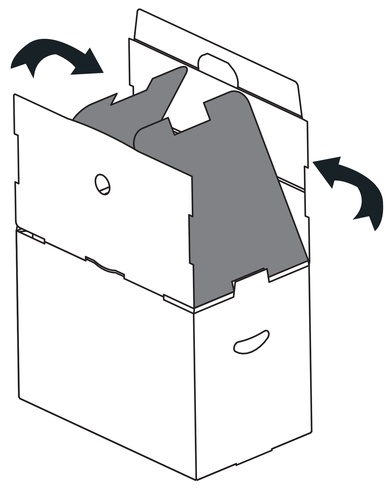

Plier ces deux rabats vers l'interieur

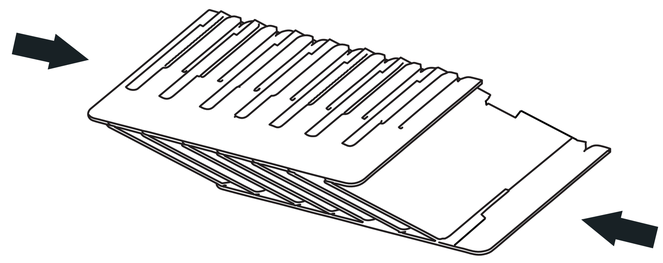

Exercer une pression
sur les côtés du jeu de
croisillons pour
mise en forme

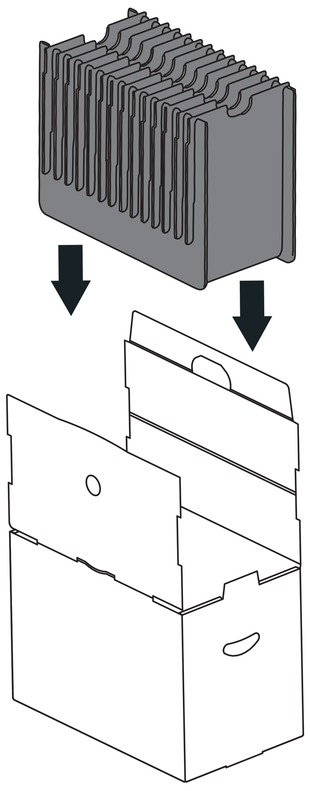

Glisser les croisillons montés
dans la caisse

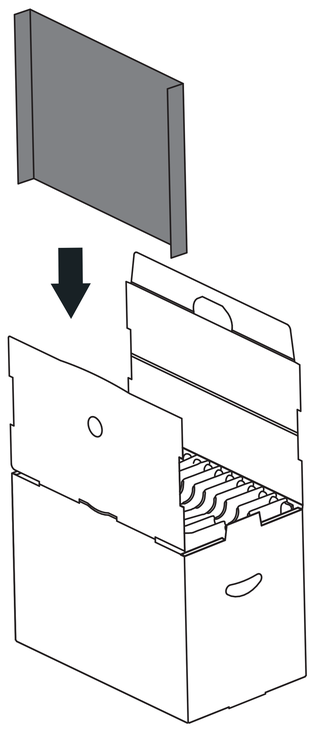

Glisser la cale sur le
devant de la caisse

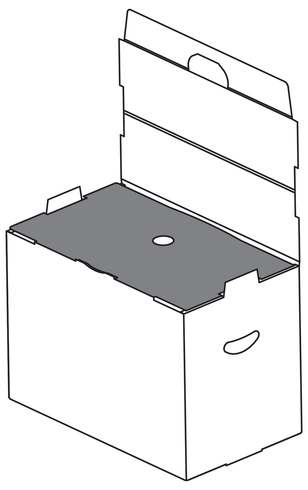

Plier le rabat de devant
à l'horizontal

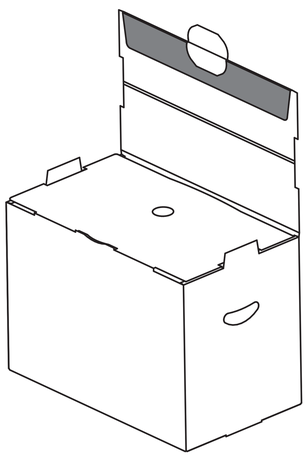

Plier le petit rabat du dessus

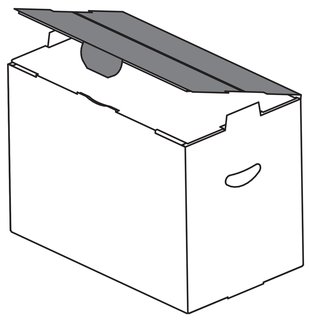

Rabattre et encliqueter
le grand rabat du dessus

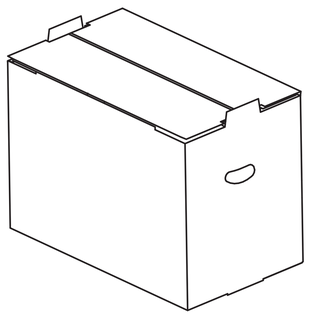

Boite fermée
prête a être utilisée

MISE EN PLACE

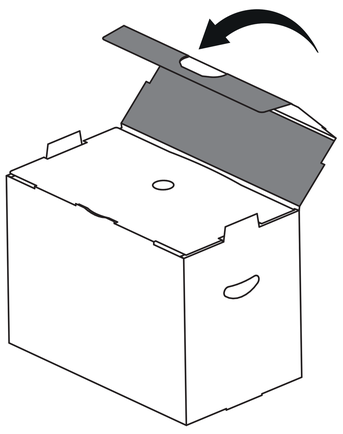

Deplier le grand rabat
et le plier en deux

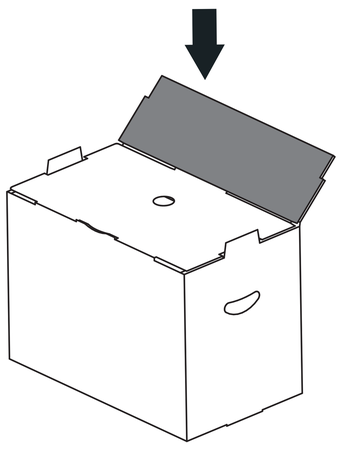

Glisser le rabat derrière les croisillons
et mettre le fronton droit

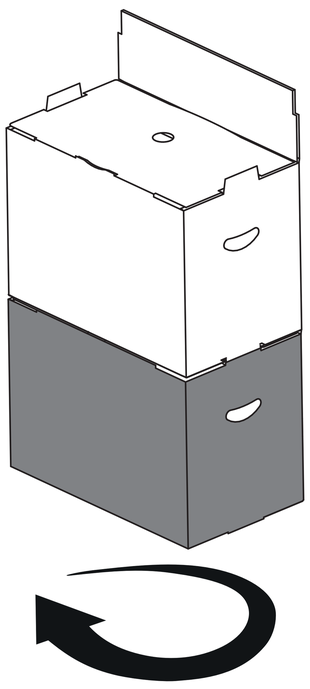

La caisse du dessous doit être
tourné de 180 ° par rapport
à celle de dessus